Produktdatablad

119667DA-01
2022-11

ProNordic L270R

ART.NR. 153200



Ventilationsaggregater med roterende varme-genvindingsenhed til erhvervsbygninger.

Nominel luftmængde 3 700 m³/h mod 250 Pa.

Produktegenskaber

- Lagerførte aggregater
- Fleksible – umuligt at bestille forkert
- Energieffektive og støjsvage

Automatik

Vælg mellem ProPanel ogProTouch betjeningspanel.



ProPanel



ProTouch

Beskrivelse

Flexit ProNordic L270R er lagerførte ventilations-aggregater til erhvervsbygninger.

Leveres som højrevariant, men kan nemt ombygges til venstrevariant på stedet.

Eftervarmeflade (el/vand) leveres med aggregaterne og installeres på stedet.

Aggregaternes kompakte fysiske mål forenkler transport og gør produkterne fleksible og mulige at tilpasse til de fleste installationer.

Fleksibiliteten sikrer en omkostningsbesparelse ved eventuelle ændringer i projektet og gør det umuligt at bestille forkert.

Aggregaterne kan også bestilles forudkonfigureret, som højre- eller venstrevariant og med varmeflade efter egne præferencer, dog med lidt leveringstid.

Nem styring med Siemens Climatix CS2500 via styrepanelerne ProPanel eller ProTouch.

Art.nr.	GTIN	Model
153200	7023671532000	ProNordic L270R

Tekniske data

	η	SFP	Kanalmodstand	Luftmængde
YDELSE	> 83 %	< 2.0	250 Pa	3 700 m³/h
	> 86 %	< 1.5	240 Pa	2 000 m³/h

		L270R med elvarmeflade	L270R med vandvarmeflade
STRØM	Mærkespænding (AC 50 Hz)	3N~400 V	3N~400 V
	Frekvens	50 Hz	50 Hz
	Anbefalet sikringsstørrelse	3 x 32 A	3 x 10 A
	Mærkestrøm	23 A	7,4 A
	Mærkeeffekt, total	14 010 W	3 210 W
	Mærkeeffekt, maks. elvarmeflade	10 800 W	-
	Mærkeeffekt, ventilatorer	2 x 1 500 W (230 V)	2 x 1 500 W (230 V)
	Mærkeeffekt, rotormotor	40 W	40 W
VENTILATION	Ventilatortype	B-hjul	B-hjul
	Ventilatormotorstyring	ModBus	ModBus
	Ventilatorhastighed, maks. o/min.	3 000	3 000
	Automatik, standard	CS 2500	CS 2500
	Filterklasse	ePM1 55% (F7)	ePM1 55% (F7)
	Filtertype (indblæsning/udsugning)	Kompaktfilter	Kompaktfilter
MÅL	Filtermål (B x H x D)	550 x 500 x 400 mm	550 x 500 x 400 mm
	Vægt (brutto), aggregat	361 kg	361 kg
	Vægt (netto), aggregat indtransport	177 kg	177 kg
	Vægt, ventilator	2 x 19 kg	2 x 19 kg
	Vægt, rotor	78 kg	78 kg
	Vægt, låger	4 x 17 kg	4 x 17 kg
	Kanaltilkobling	Ø500 mm	Ø500 mm
	Højde	1 430 mm	1 430 mm
	Bredde	1 830 mm	1 830 mm
	Dybde (med håndtage)	1 335 mm	1 335 mm
	Dybde (uden låge)	1 100 mm	1 100 mm

Målskitser

Mål i mm.

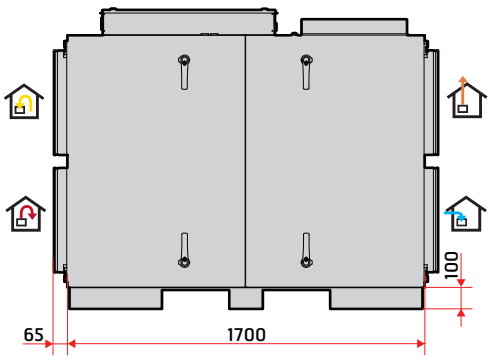

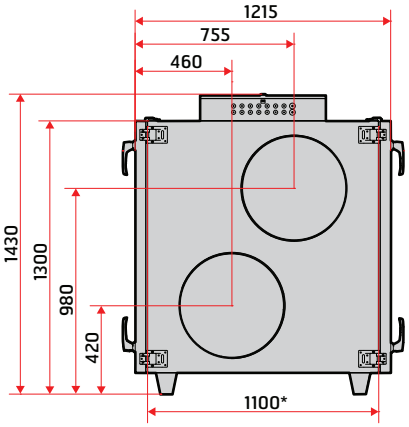

*uden låge

Målene er ens på begge kortsider.

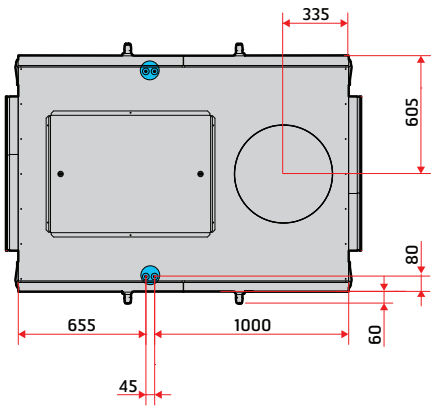

vandtilkoblingspunkter

FLEXIT

Kapacitetsdiagram

Indblæsningsside

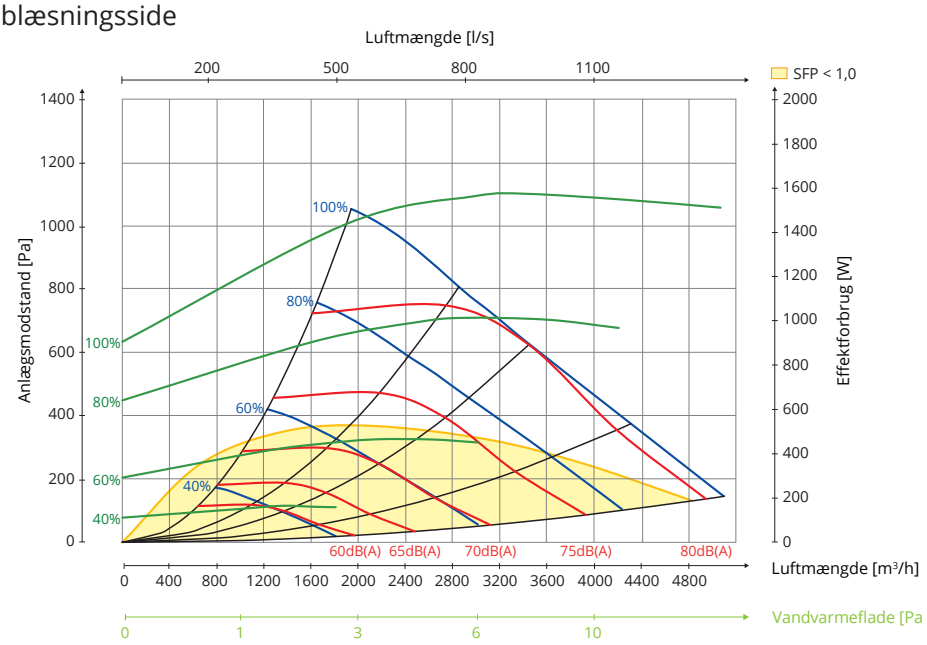

Udsugningsside

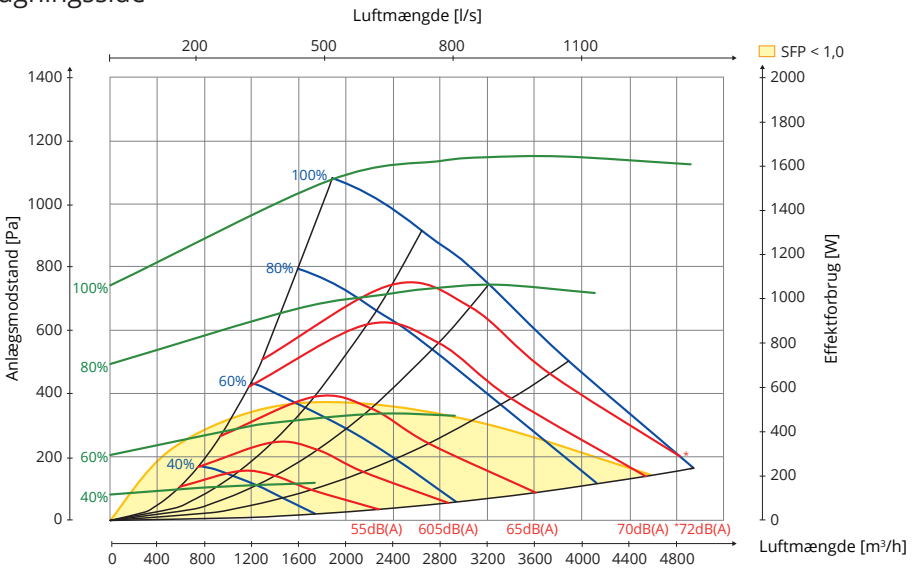

Hz	63 Lw(dB)	125 Lw(dB)	250 Lw(dB)	500 Lw(dB)	1000 Lw(dB)	2000 Lw(dB)	4000 Lw(dB)	8000 Lw(dB)	LwA (dBA)
Indblæsningsluft	4	8	-1	-6	-5	-10	-18	-21	
Udsugningsluft	9	12	0	-8	-18	-24	-35	-38	
Udsugningsluft, toputtag	10	12	-1	-8	-18	-24	-35	-37	
Afgivet lyd	-30	-18	-16	-15	-22	-21	-24	-43	-14

Til kontrol og beregning af SFTINT og SFPLimit skal du bruge FlexitSelect. Lw(A) er under 70 dB(A).

Forklaring til diagram:
Lyddata er angivet som lydeffektniveau LwA i kapacitets-diagrammerne (dette er lyd til kanal).

Disse værdier kan korrigeres ved hjælp af tabellen for de forskellige oktavbånd, hvis man ønsker at se på Lw (uden tilpasning til A-bånd).

Korrektionstabellen for de respektive oktaver er angivet i Lw, hvilket betyder, at disse værdier angives i Lw efter omregning pr. oktav for indblæsningsluft og udsugningsluft.

Afgivet lyd fra aggregatet skal beregnes ud fra indblæsnings-luftdiagrammet.

Aggregat	
153200	Ventilationsaggregat L270R

Tilbehør, aggregat	
112672	Kontrolpanel, ProPanel
118257	Kontrolpanel, ProTouch
110630	Filtersæt F7
14400	Afspærringsspjæld Ø 500mm on/off
14440	Afspærringsspjæld Ø 500mm spring return
118528	Elvarmeflade, komplet
113018	Vandvarmeflade, komplet
114121	Kombinations varme/køleflade 900x600 venstre
114074	Kombinations varme/køleflade 900x600 højre
117858	Kombinations varme/køleflade 1200x600 venstre
117857	Kombinations varme/køleflade 1200x600 højre
114158	Køleflade 900x600 venstre
114073	Køleflade 900x600 højre
117856	Køleflade 1200x600 venstre
117855	Køleflade 1200x600 højre
116482	Shuntventil KVS 0,4 3 vejs erhverv
116483	Shuntventil KVS 1,0 3 vejs erhverv
116484	Shuntventil KVS 1,6 3 vejs erhverv
116485	Shuntventil KVS 2,5 3 vejs erhverv
116486	Shuntventil KVS 4,0 3 vejs erhverv
117209	Shuntventil KVS 6,3 3 vejs erhverv
117860	Shuntventil KVS 10 3 vejs erhverv
116487	Shuntventil KVS 0,4 2 vejs erhverv
116488	Shuntventil KVS 1,0 2 vejs erhverv
116489	Shuntventil KVS 1,6 2 vejs erhverv
116490	Shuntventil KVS 2,5 2 vejs erhverv
116491	Shuntventil KVS 4,0 2 vejs erhverv
117208	Shuntventil KVS 6,3 2 vejs erhverv
117859	Shuntventil KVS 10 2 vejs erhverv
116492	Motor til shuntventil 0-10V KVS ≤ 0,4
116493	Motor til shuntventil on/off KVS ≤ 0,4
117207	Motor til shuntventil 0-10V KVS ≥ 6,3

Tilbehør, automatik CS2500	
112435	Modbus SP70
112438	BACnet IP
112439	Expansionsmodul 14 IO
09368	Rumføler CC 1040
09369	Udeføler CC1041
09364	Impulsafbryder
112442	Timer, elektronisk
112441	Timer, mekanisk
09390	Bevægelsessensor SP 450
09358	Bevægelsessensor SP 435
09359	CO_2 føler SP440
09861	Røgdetektor SP 445
112444	Tryktransmitter 0-1250 Pa


ProPanel


ProTouch

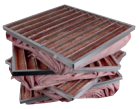
Filter


Spjæld

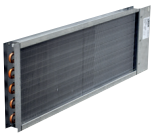
Vandvarmeflade


Elvarmeflade


Kombinations varme/køleflade


Køleflade


Shuntventil 2 vejs


Motor til shuntventil 0,4 - 4,0


Shuntventil 3 vejs


Motor til shuntventil 6,3 - 10


Modbus SP70


BACnet IP


Expansions-modul

Rumføler CC 1040


Udeføler CC 1041


Impuls-afbryder


Timer elektronisk


Timer mekanisk


Bevægelses-sensor SP 450


CO_2 føler SP 440


Røgdetektor SP 445


Bevægelses-sensor SP 435


Tryk-transmitter

Læs mere om f.eks. montering og ledningsdiagrammer på www.flexit.no

Produktet er listet i databasen for byggevarer som kan brukes i **Svanemerkede bygg**

Flexit AS
www.flexit.no

Vores produkter udvikles løbende, og vi forbeholder os derfor retten til ændringer.
Vi tager forbehold for eventuelle trykfejl, som måtte forekomme.